２０２１年度　高校総体：バドミントン　女子シングルス

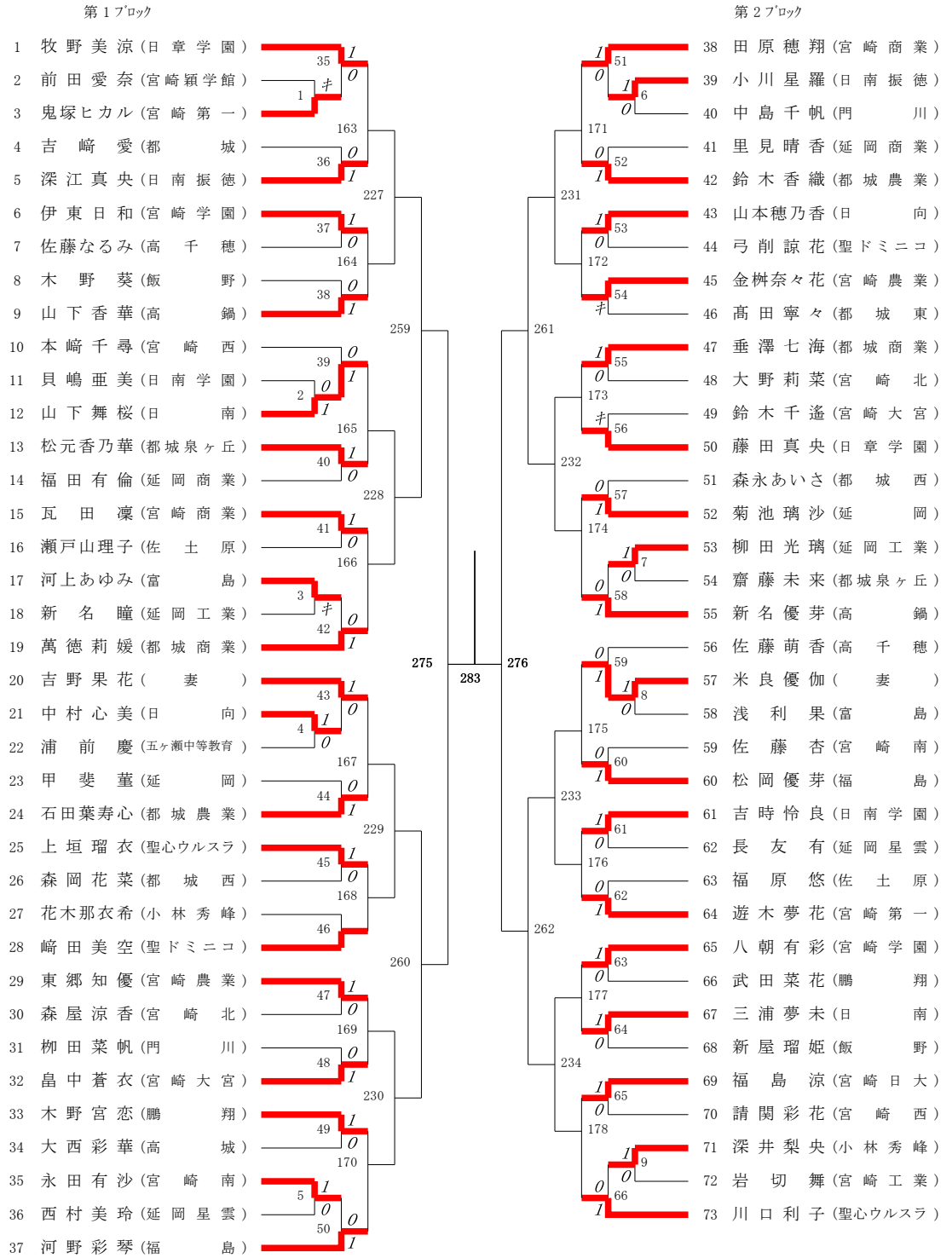

２０２１年度　高校総体：バドミントン　女子シングルス

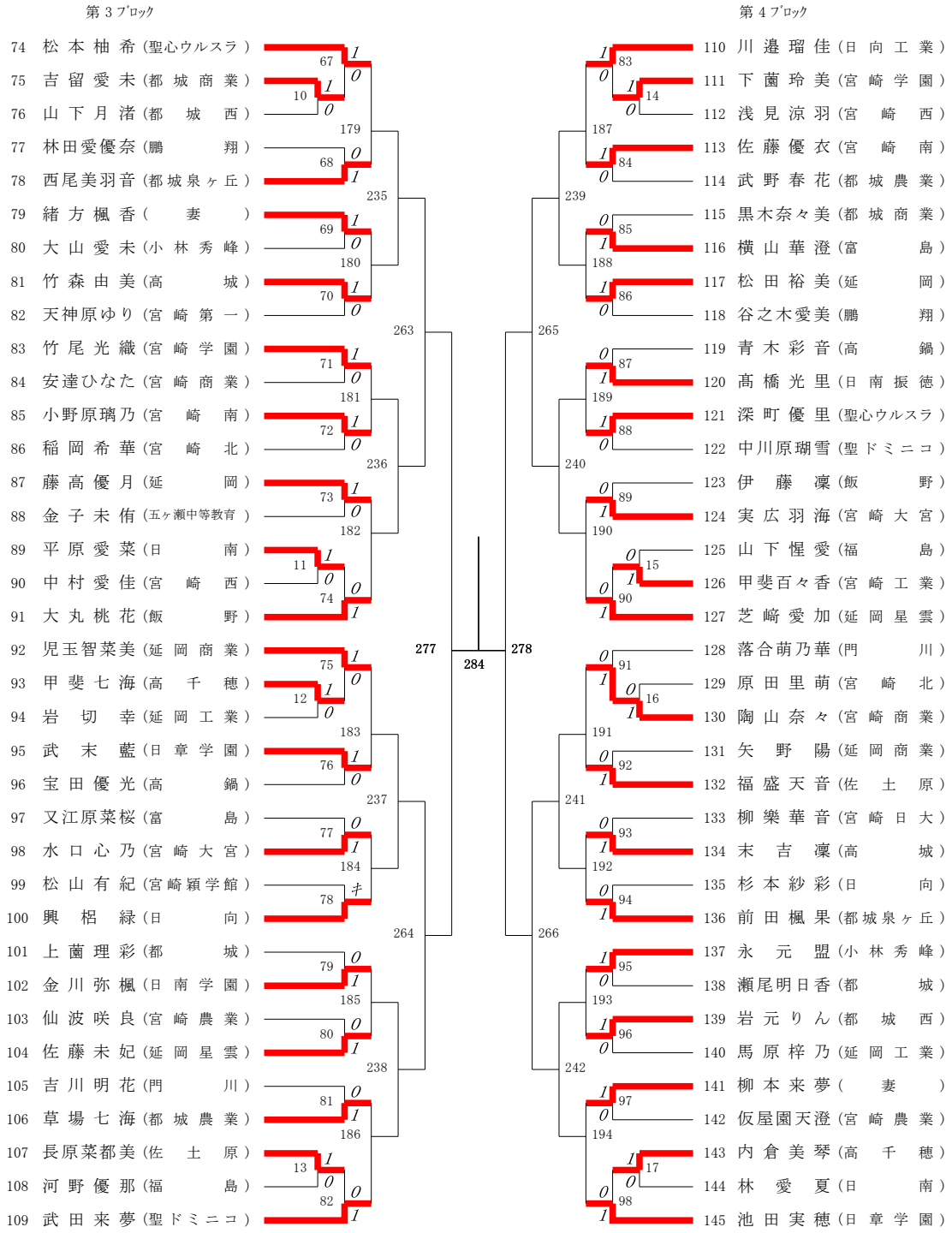

２０２１年度　高校総体：バドミントン　女子シングルス

第５ﾌﾞﾛｯｸ

146 山内のどか（日章学園）
147 森菜々美（高鍋）
148 園田琴紅（鵬翔）
149 室屋なつみ（宮崎学園）
150 門丸愛莉（日南）
151 村山愛美（都城商業）
152 安田和泉（宮崎第一）
153 田中和（宮崎南）
154 赤木桜菜（富島）
155 渡部涼風（延岡工業）
156 荒武璃桜（宮崎北）
157 飯干怜美（高千穂）
158 黒木美寿（宮崎大宮）
159 甲斐望愛（延岡商業）
160 河野一愛（福島）
161 中村千華音（門川）
162 角田優来（日向）
163 田村利香（都城西）
164 内之倉彩音（小林秀峰）
165 松迫千紘（聖ドミニコ）
166 齊藤萌々果（宮崎商業）
167 岡元萌（宮崎工業）
168 稲葉心優（聖心ウルスラ）
169 上原佑希（佐土原）
170 関屋優愛（日南振徳）
171 是枝菜実来（都城農業）
172 藤原癒久上（五ヶ瀬中等教育）
173 成崎果琳（宮崎穎学館）
174 宮森咲希（宮崎農業）
175 山下菜緒（宮崎西）
176 髙橋千佳（延岡星雲）
177 大重和花（都城泉ヶ丘）
178 新屋恋（飯野）
179 工藤遙（妻）
180 児玉來陽（延岡）
181 山内美紀（高鍋農業）

第６ﾌﾞﾛｯｸ

182 龍原あすみ（宮崎北）
183 小野詩月（日向）
184 安藤香琳（富島）
185 西村奈津実（聖ドミニコ）
186 萱野有紀（宮崎農業）
187 川﨑海晴（妻）
188 木原凜香（延岡工業）
189 牧野美優（日章学園）
190 牧田つぼみ（延岡商業）
191 黒木静蘭（宮崎穎学館）
192 柳田未夢（延岡星雲）
193 溝口咲季（門川）
194 森友梨奈（高鍋）
195 平原千裕（宮崎商業）
196 岩﨑舞桜（宮崎南）
197 山之内碧海（都城西）
198 谷川佑葉（小林秀峰）
199 田村優奈（宮崎大宮）
200 黒木新菜（日南振徳）
201 海野呂妃（宮崎学園）
202 入佐美緑（飯野）
203 甲斐央々嘉（高千穂）
204 松川恵菜（鵬翔）
205 園田真唯（高城）
206 松田乙花（日南学園）
207 永吉小那都（日南）
208 東愛理（宮崎第一）
209 河原静月（延岡）
210 町浦華（宮崎西）
211 前田咲（都城）
212 若松まい（都城商業）
213 吉田夏稀（福島）
214 若松凜（都城東）
215 野邊美咲希（都城農業）
216 大寺杏奈（都城泉ヶ丘）
217 堀内愛未（聖心ウルスラ）
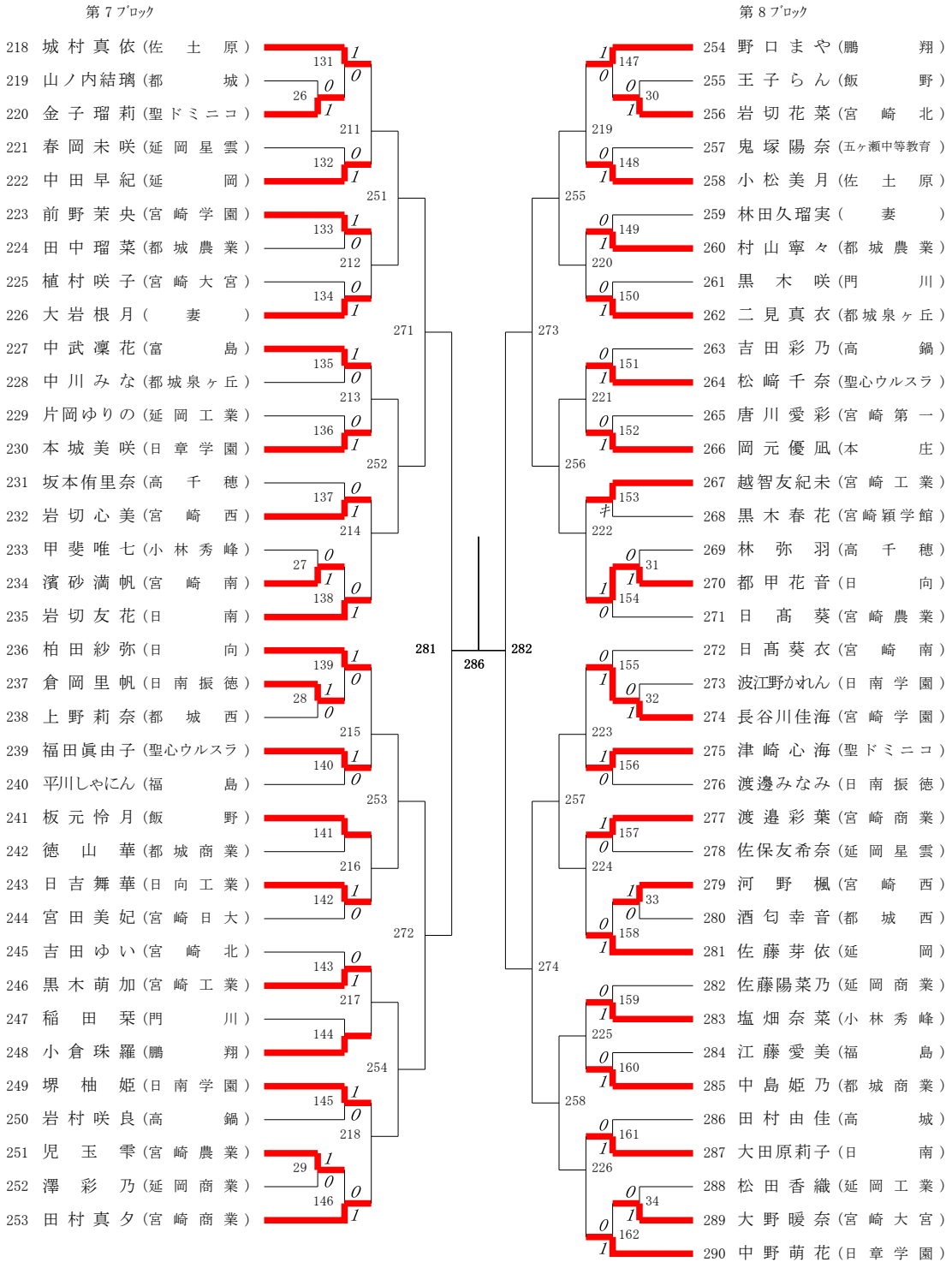
２０２１年度　高校総体：バドミントン　女子シングルス